BITE NIPPLE BIX-P

Caractrísticas técnicas

tapon nickel

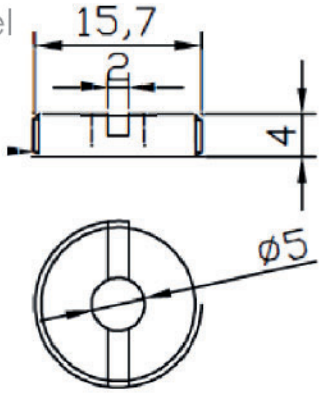

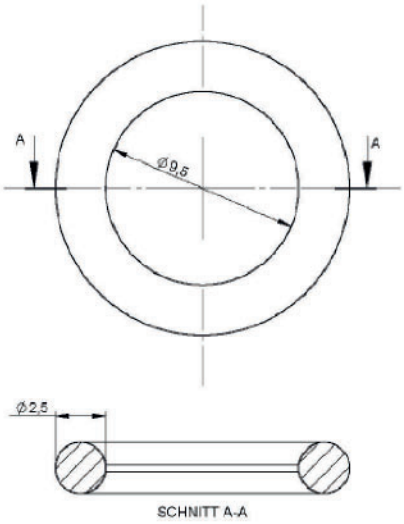

arandela epdm

cuerpo inox 304

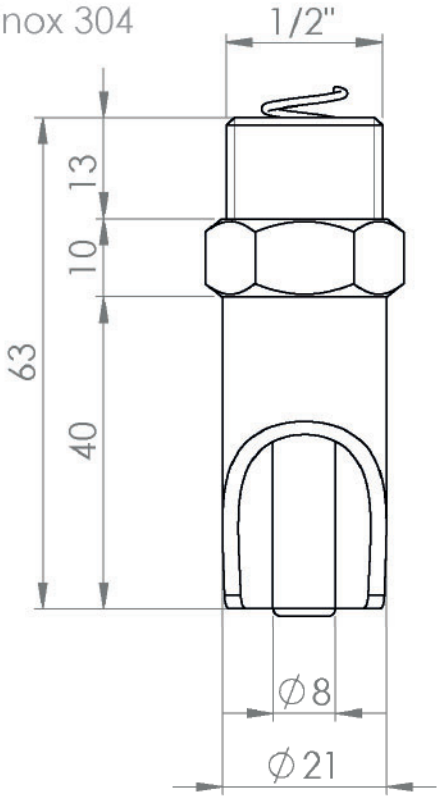

muelle inox 304

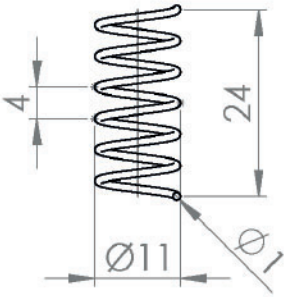

vastago inox 304

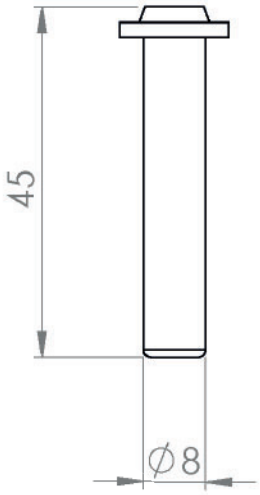

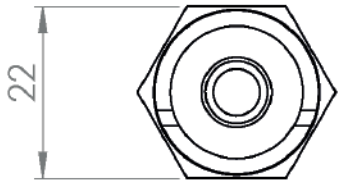

CAUDAL: 2,5 – 3 LITROS MINUTOS
rango 10 a 85 PSI presión (Máximo 6 kg)

BITE BIX-XL
Caractrísticas técnicas

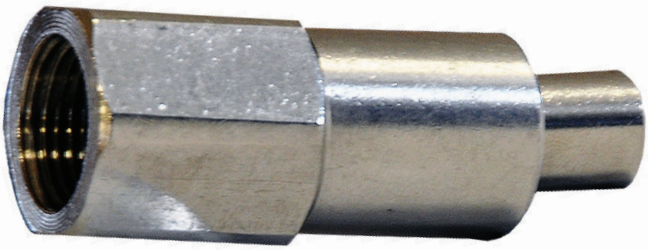

- Caudal medio chupete
- 2.5-3 1Litros minuto
- Presión mínima caudal 10PSI (0,7Kg)
- Presión máxima caudal 90PSI (6Kg)
- El flujo de salida variará según presión
- Se recomienda una presión de 2-3Kg para un flujo de salida óptimo.

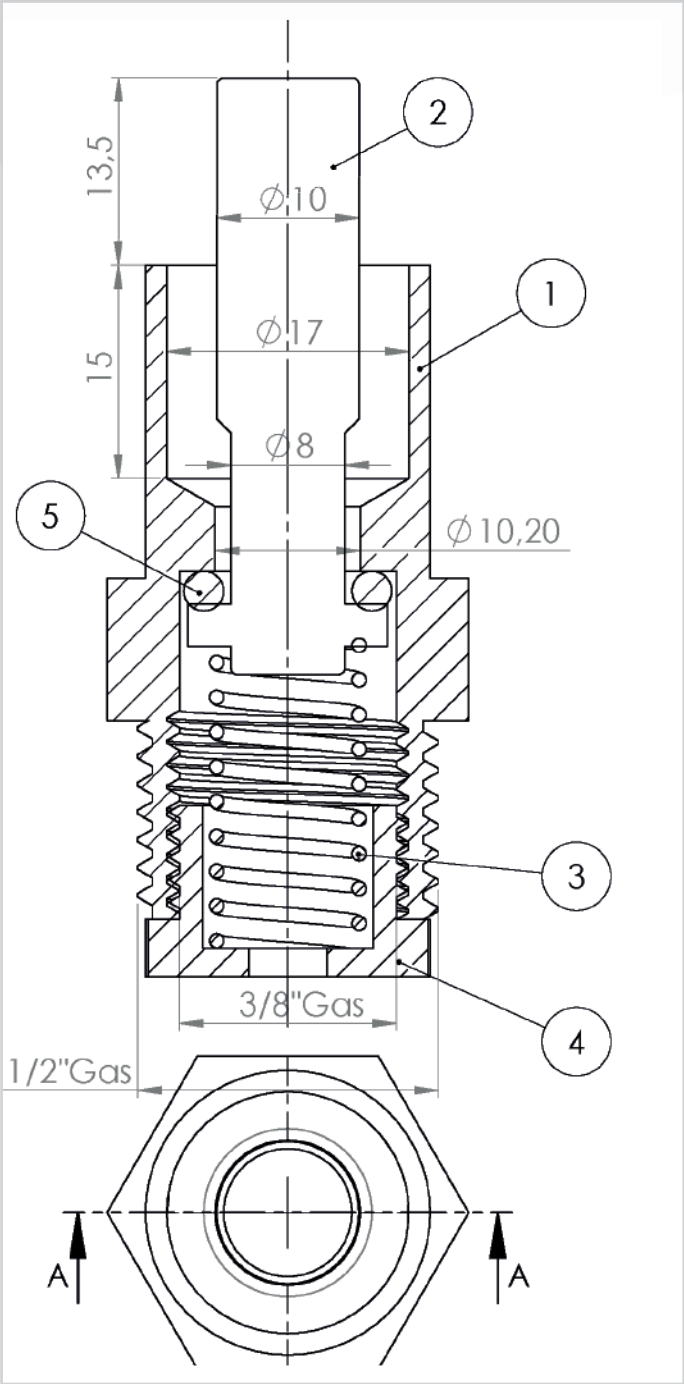

Despiece chupete

Nº elemento	Número pieza	Unid.
1		1
2	Eje interior chupete	1
3	Muelle Ø11xØ9x1x32	1
4	Tapón muelle	1
5	Junta torcida OR-9_2.8	1

Chupete BIXX1-2 tapón niquel
Caractrísticas técnicas

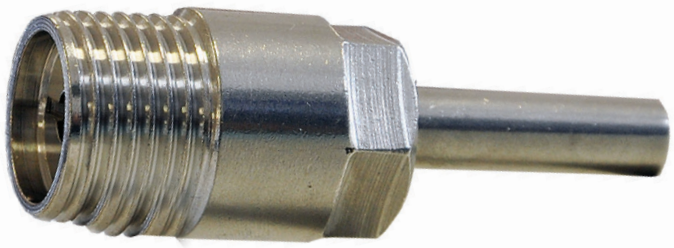

- Caudal medio chupete
- 2.5-3 1Litros minuto
- Presión mínima caudal 10PSI (0,7Kg)
- Presión máxima caudal 90PSI (6Kg)
- El flujo de salida variará según presión
- Se recomienda una presión de 2-3Kg para un flujo de salida óptimo.

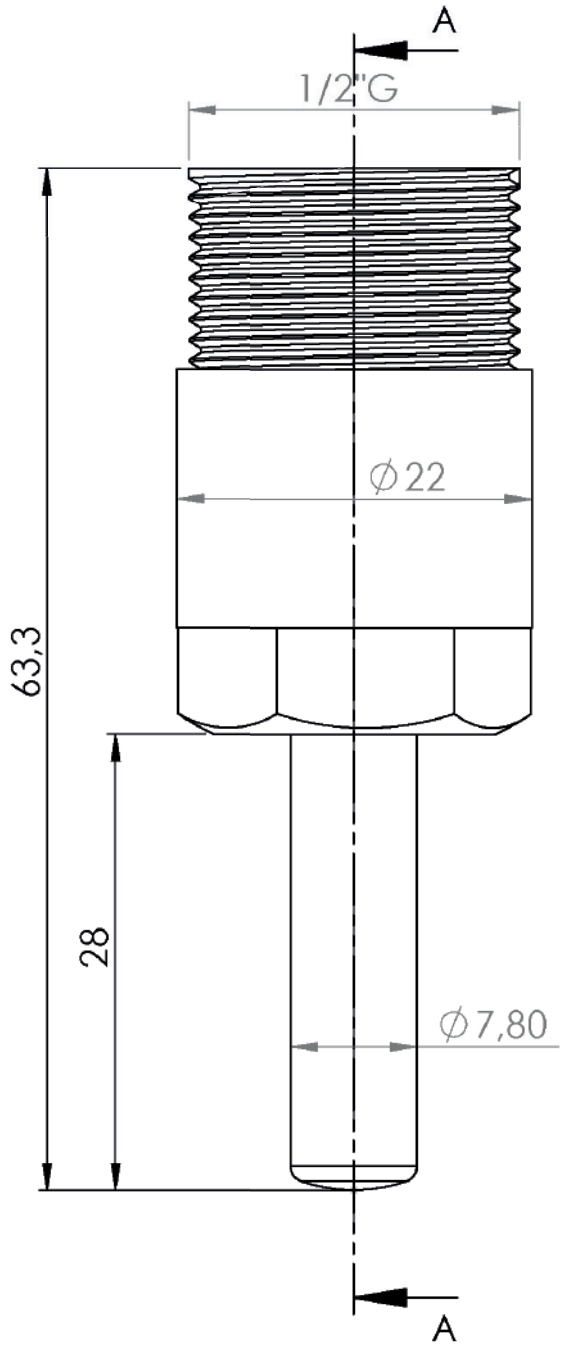

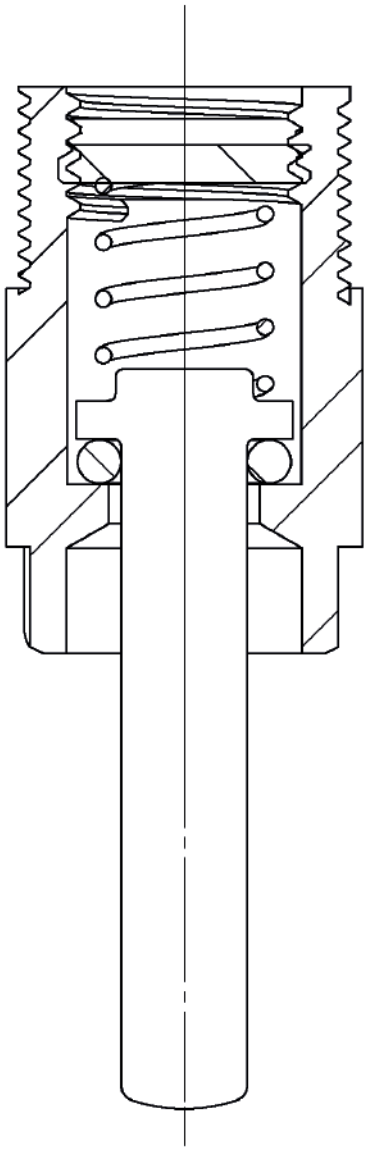

SECCIÓN A-A